NEWS

News produit n°66 | Courroies d'entraînement | 08/2012

ORIGINAL EQUIPMENT QUALITY ★ KLARIUS QH ★

le Jeudi...
c'est FantastiQH !

Courroies d'entraînement

NEWS PRODUITS N°66

Cette semaine Quinton Hazell vous présente ses nouveautés

- **RADIATEUR DE REFROIDISSEMENT** Renault.
- **THERMOSTAT** Opel et Vauxhall.
- **SUPPORT BOÎTE** BMW
- **POMPE À EAU** Kia

avec 5% sur votre 1re commande (voir conditions en dernière page).*

www.quintonhazell.fr

Klarius Group
Excellence in Every Part

QH
A Klarius Group Brand

NEWS

News produit n°66 | RADIATEUR | 08/2012

>> QER2624
RENAULT

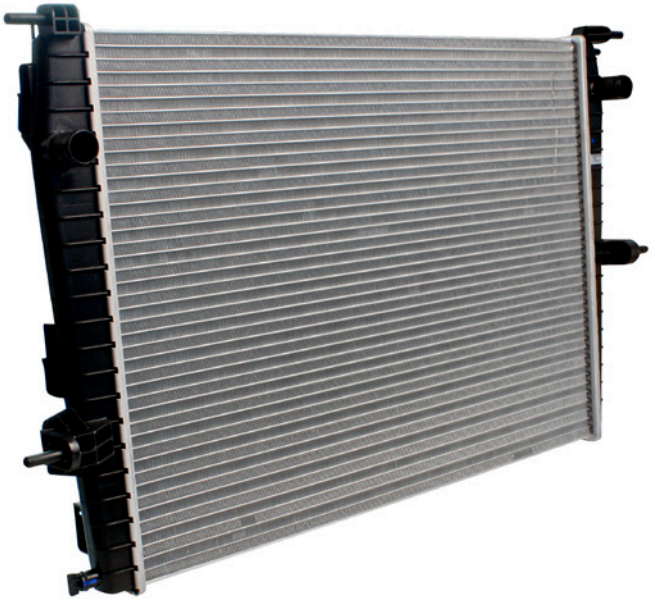

>> APPLICATIONS

VERSION	MOTEUR	CC	CH	DATES	INFO
RENAULT FLUENCE (B3..,L3..)					
1.6 16v (#01,#03,#0F,#0P,#0R)	K4M839	1598	105	12/09- ⌛	M/A+/-
1.6 16v (#01,#03,#0F,#0P,#0R)	K4M838	1598	110	12/09- ⌛	M/A+/-
RENAULT MEGANE III Berline,Coupé,Estate (BZ..,DZ..,KZ..)					
1.6 16v (#Z0H,#Z1R)	K4M848	1598	100	10/08- ⌛	M+
1.6 16v (#Z03,#Z0U,#Z1B,#Z1H,#Z1U,#Z1Y)	K4M858 K4M866	1598	110	10/08- ⌛	M+
RENAULT MEGANE III Coupé-Cabriolet (EZ..)					
1.6 16v (#Z03,#Z0U,#Z1U,#Z1Y)	K4M858 K4M866	1598	110	04/10- ⌛	M+
RENAULT SCENIC III (JZ..)					
1.6 16v (#Z03,#Z0U,#Z1B,#Z1H,#Z1U,#Z1Y)	K4M858 K4M866	1598	110	05/09- ⌛	M/A+/-

>> ORIGINE

MARQUE	RÉFÉRENCE
RENAULT	214100067R
RENAULT	214100014R

>> BARCODE

3328410078783

>> TECHNIQUE

Dimension: 655x479x19

NEWS

News produit n°66 | THERMOSTAT | 08/2012

>> QTH639K
OPEL, VAUXHALL

>> APPLICATIONS

VERSION	MOTEUR	CC	CH	DATES	INFO
OPEL AGILA A					
1.0i 12v	Z10XE	973	58	03/00-07/03	
1.0i 12v Twinport	Z10XEP	998	60	08/03-04/08	
1.2i 16v	Z12XE	1199	75	03/00-07/04	
1.2i 16v Twinport	Z12XEP	1229	80	08/04-04/08	
VAUXHALL AGILA A					
1.0i 12v	Z10XE	973	58	05/00-07/03	
1.0i 12v Twinport	Z10XEP	998	60	08/03-04/08	
1.2i 16v	Z12XE	1199	75	05/00-07/04	
1.2i 16v Twinport	Z12XEP	1229	80	08/04-04/08	

>> ORIGINE

MARQUE	RÉFÉRENCE
OPEL	1338004
OPEL	9158251
VAUXHALL	9158251

>> BARCODE

5050438194142

>> TECHNIQUE

Température d'ouverture : 92°C

NEWS

News produit n°66 | SUPPORT BOITE | 08/2012

>> EM4522
BMW

>> APPLICATIONS					
VERSION	MOTEUR	CC	CH	DATES	INFO
BMW SERIE 3 E30					
316i	M10B16	1766	90	09/82-07/88	BVA
316i	M40B16	1596	102	07/88-06/94	BVA
318i	M10B18	1766	105	09/82-09/87	BVA
318i	M40B18	1796	115	09/87-06/91	BVA
318is	M42B18	1796	136	02/89-08/91	BVA
320i	M20B20	1990	125	09/82-11/90	BVA
320is	S14B20	2302	192	09/87-11/90	BVA
323i	M20B23	2316	139	09/82-09/87	BVA
324d	M21D24	2443	86	09/85-08/91	BVA
324td	M21D24	2443	115	09/85-08/91	BVA
325i	M20B25	2494	171	12/85-09/87	BVA
325e	M20B27	2693	129	01/85-08/87	BVA
M3 2.3	S14B23	2303	220	07/86-01/92	BVA

>> ORIGINE	
MARQUE	RÉFÉRENCE
BMW	24 71 1 128 372

>> BARCODE

5050438289176

>> TECHNIQUE

Position 76,86

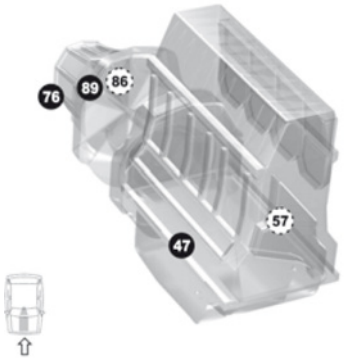

NEWS

News produit n°66 | POMPE A EAU | 08/2012

>> QCP3791
KIA

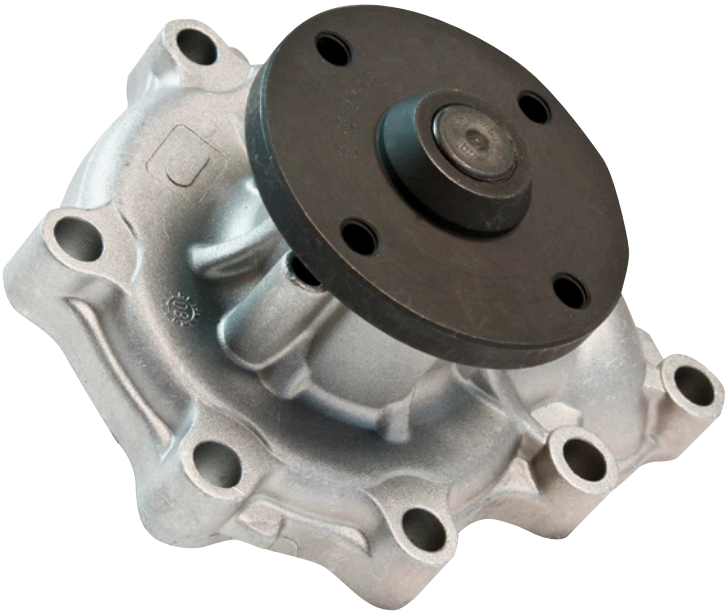

>> APPLICATIONS

VERSION	MOTEUR	CC	CH	DATES	INFO
KIA CARNIVAL II					
2.9 CRDi	OK53GJ3	2902	144	12/03-08/06	

>> ORIGINE

MARQUE	RÉFÉRENCE
KIA	25100-4X700

>> BARCODE

5050438304121

>> TECHNIQUE

date : .....

BON DE COMMANDE

5%

sur votre 1re commande*

offre valable jusqu'au 31 Août 2012
uniquement avec ce bon de commande

Date : .....

N° commande :

.....

À faxer à Quinton Hazell
au : **03 20 87 02 46**

Références Quinton Hazell (vendu à l'unité)	Quantité
QER2624	
QTH639K	
EM4522	
QCP3791	

Total

N° de compte : .....

Cachet

* Offre valable sur votre première commande uniquement. Remise appliquée directement sur la facture et sur les conditions habituelles (pour une commande adressée au siège de Quinton Hazell France). Le prix ne peut faire l'objet de remise complémentaire. Cette offre est applicable suivant la date de validité et dans la limite des stocks disponibles. Les articles proposés sur ce bon de commande ont une forte rotation et ne pourront faire l'objet d'un retour. Les correspondances sont données à titre indicatif et ne sauraient engager la responsabilité de Quinton Hazell France.